Aufgaben für die Geschicklichkeitsprüfung der Bezirksmeisterschaft 2018
Bezirksreiterbund Oberhessen Mitte

Aus dem Standartheft Allroundwettbewerbe für Halle und Platz

Aufgabe 1 (im Standartheft Allroundwettbewerbe Nr. 9 „Kreuzen“)

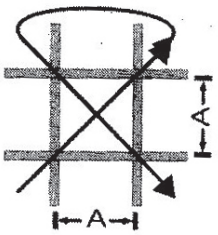

Stufe 2: A = 1,70m

Ausführung:
Im Schritt diagonal über das Kreuz treten, rechts oder links wenden, in Querrichtung über das Kreuz treten.

Sinn und Zweck:
Geschicklichkeit des Pferdes beim Übertreten und Wenden.

Fehler, die zählen:
- verschobene Stange

Aufgabe 2 (im Standartheft Allroundwettbewerbe Nr. 13 „Nadelöhr“)

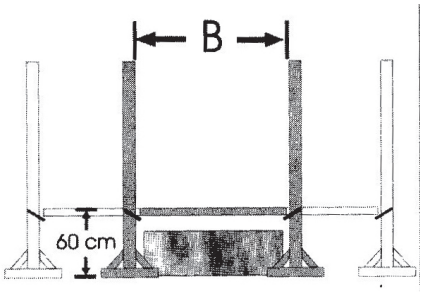

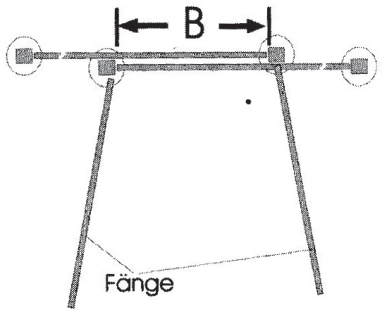

Ausführung:
Überwinden des Hindernisses durch Sprung.

Sinn und Zweck:
Genaue Führung des Pferdes; Gehorsam; Geschicklichkeit.

Fehler, die zählen:
- Stange fällt

Stufe 1: B = 1,50 m, mit Fängen

Aufgabe 3 (im Standartheft Allroundwettbewerbe Nr. 16 „Querpassage“)

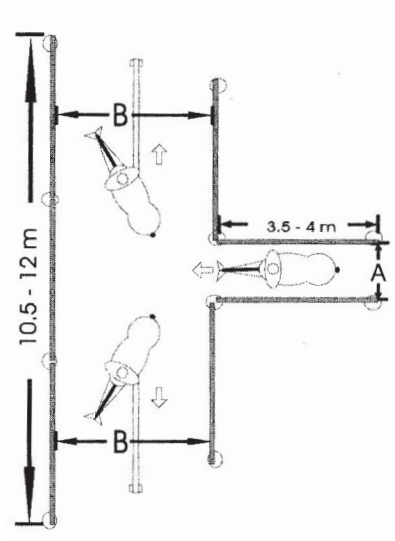

Ausführung:
Im Schritt einreiten, Schenkelweichen rechts oder links beliebig. Deutliche Abstellung muss gezeigt werden (bis max. 45°).

Sinn und Zweck:
Genaues Schenkelweichen

Fehler, die zählen:
- Stange fällt

	A	B
Stufe 1: auf Steine,	1.00	2.00

mit Querstange auf Steinen

Aufgabe 4 (im Standartheft Allroundwettbewerbe Nr. 19 „Sackgasse“)

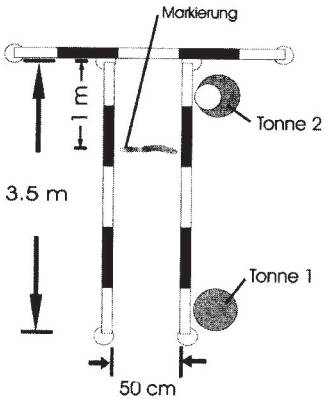

Ausführung:
In die Sackgasse reinreiten, bis die Vorderhufe hinter der Markierung stehen, anhalten und rückwärts rausreiten.
dabei Eimer von Tonne 1 auf Tonne 2 stellen

Sinn und Zweck:
Gehorsames Rückwärtsrichten, auch „mit einer Hand“.

Fehler, die zählen:
- Stange fällt

Aufgabe 5 (im Standartheft Allroundwettbewerbe Nr. 28 „Wende“)

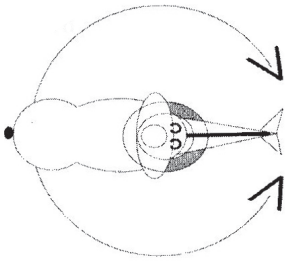

Ausführung:
Mit beiden Vorder- oder Hinterhufen in den Reifen treten und jeweils eine Vorder- oder Hinterhandswendung um 180° durchführen. (Rechts- oder Linkswendung nach Wahl).

Sinn und Zweck:
Gehorsames Treten in den Reifen und Vorhands- bzw. Hinterhandswendung.

Fehler, die zählen:
- herausgestellter Fuß

Stufe 1: Vorderhandswende um 180°

Aufgabe 6 (im Standartheft Allroundwettbewerbe Nr. 31 „Wippe“)

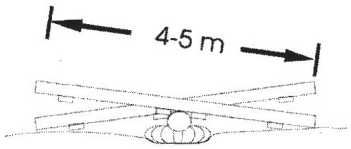

Ausführung:
Stufe 1+2 : über die Wippe reiten,

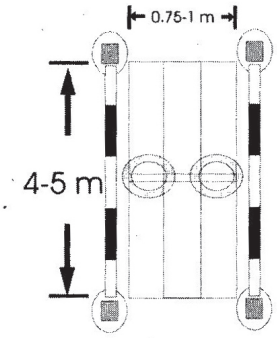

Sinn und Zweck:
Vertrauen des Pferdes zum Reiter.

Fehler, die zählen:
- Stange fällt

mit Geländer, ohne Fänge